Serie C3 - C350/C357 Datenblatt

- 50.8mm LCD-Display mit RGB-Hintergrundbeleuchtung
- RGB-Hintergrundbeleuchtung für einfaches Kontrollwiegen.
- Weiter Gleichspannungsbereich (5-24 V), ideal für Anwendungen in Kraftfahrzeugen - Breiter.
- C350 Gehäuse aus Kunstharzlegierung IP66, IP68 und NEMA 4
- C357 Gehäuse aus Edelstahl IP66, IP68, IP69K und NEMA 4X
- NTEP/ NMI-zertifiziert

Der Indikator C350 aus Kunstharzlegierung und C357 aus Edelstahl sind die neuesten Versionen der C300-Serie von Rinstrum. Sie verfügen über ein 50.8 mm großes LCD-Display mit RGB-Hintergrundbeleuchtung und eine bündig abschließende Polyesterabdeckung mit mechanischen Tasten. Benutzerdefiniertes Drucken, Akkumulieren und Festlegen von Sollwerten sind einige der verfügbaren Funktionen der verschiedenen Firmware-Anwendungen.

Die Indikatoren C350 und C357 verfügen über zwei bidirektionale serielle RS232-Anschlüsse, die unabhängig voneinander für Netzwerk-, Druck- oder Fernanzeigefunktionen konfiguriert werden können, sowie über zwei Steckplätze für Zubehörkarten zur Erweiterung der Funktionalität. Die Kommunikationskarten bieten erweiterte Optionen

- **50.8 mm (2 Zoll) LCD-Display mit RGB-Hintergrundbeleuchtung:** zur besseren Sichtbarkeit und Ablesbarkeit der Gewichtsanzeige sowie RGB-Hintergrundbeleuchtung für einfache Kontrollwägeanwendungen.
- **Weiter DC-Spannungsbereich (5-24V):** für eine Vielzahl von Anwendungen in Fahrzeugen und in der Industrie.
- **Zwei bidirektionale serielle RS232-Anschlüsse:** unabhängig konfigurierbar für Netzwerk-, Druck- oder Fernanzeigefunktionen.
- **Eingänge und Ausgänge:** Vier digitale Eingänge und vier Digitalausgänge, die galvanisch getrennt sind. Die Ausgänge sind in der Lage, Niederspannungs-Gleichstromantriebe direkt anzusteuern.
- **Integrierter-Datenspeicherung:** konform zu WELMEC 7.2 (Alibispeicher DSD)
- **rinLINK:** magnetisch gekoppelte Verbindung an der Frontblende für einfachen Zugang vor Ort zur Aktualisierung/Einstellung der Anzeige, was dem Installateur Zeit und Mühe erspart.
- **Flächenbündiges Polyester-Overlay mit mechanischen Tasten:** keine abnutzbaren Membranen, leicht zu reinigen, vollständig versiegelt, dauerhafte chemische Beständigkeit, verbesserte UV-Beständigkeit.
- **Drucken:** Mehrere Standard-Druckformate bis hin zu vollständig programmierbaren Druckformaten, die mit dem Drag-and-Drop-Konfigurationswerkzeug rinPRINT einfach erstellt werden können.

Erweiterte Sollwerte

Das C3-Gerät unterstützt bis zu 8 Sollwerte mit 4 Eingängen und 4 Ausgängen, die direkt mit der Zuordnung der Sollwerte verbunden sind. Der Sollwertstatus kann verwendet werden, um die integrierten Ausgänge direkt anzusteuern, den Summer ertönen zu lassen, die Farbe der Hintergrundbeleuchtung des Displays zu ändern oder mit Modbus RTU oder über eine Feldbus-Erweiterung an externe Steuersysteme übertragen zu werden. Die Sollwertfunktionen umfassen:

- Einwiegen/Auswiegen Abfüllung
- KONTROLLWÄGEN: ÜBER-, UNTERSCHREITUNG, DURCHGANG
- Status (Bewegung, Null, Stillstand)

Sollwertausgänge können über Remote-Eingänge oder externe Steuerung gesperrt und zurückgesetzt werden.

Smartes Wiegen

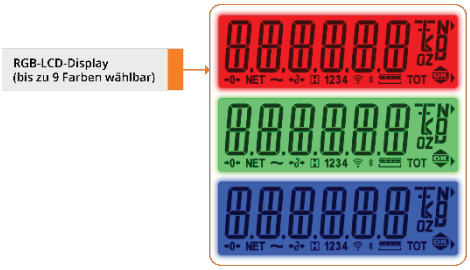

Das große LCD-Display (50.8 mm) mit RGB-Hintergrundbeleuchtung der C350/C357-Anzeige verbessert die Sichtbarkeit und Lesbarkeit der Gewichtsanzeige.
Die helle Hintergrundbeleuchtung des C350/C357 wechselt automatisch die Farbe, wenn die voreingestellten Zielgewichte erreicht werden.

Der Bediener weiß sofort, wann er den akzeptablen Gewichtsbereich erreicht hat, indem er die orange, grüne oder rote Farbe für UNTER-, ÜBER- oder SOLL-Gewichtswert anpasst.

... das ist smartes Wiegen!

Spezifikation

Indikator		C320	C350	C357
Handelszulassung		NTEP 23-090 / NMI S869 / OIML R76-2006-A-NL1-24.26	NTEP 23-090 / NMI S869	
Auflösung		Bis zu 100.000 Teilungen, mindestens 0,1uV/Teilung Eichfähig: Bis zu 10.000 Teilungen, mindestens 0,33uV/Teilung		
Null-Kalibierung		± 2.0mV/V		
SPAN-Kalibierung		0,1mV/V bis 5,0mV/V Vollbereich		
Speisespannnug		5V für bis zu 8 x 350-Ohm-Wägezellen (4- oder 6-Draht plus Schirm) Maximaler Gesamtwiderstand der Wägezellen: 3.500 Ω		
A/D-Typ		24-Bit-Sigma-Delta-Wandler mit 8.388.608 internen Zählwerten, 50 Aktualisierungen/ Sekunde		
Betriebsumgebung		Temperatur: Umgebungstemperatur –10°C bis +50°C (14°F bis 122°F), Luftfeuchtigkeit: <90%, nicht kondensierend		
		IP65 bei Paneelmontage	IP66, IP68, NEMA 4	IP66, IP68, IP69K, NEMA 4X
Display		RGB beleuchtetes LCD mit sechs 20 mm hohen Ziffern mit Einheiten und Anzeigen, 9-Segment	RGB beleuchtetes LCD mit sechs 50.8 mm hohen Ziffern mit Einheiten und Anzeigen, 9-Segment	
Einrichtung und Kalibrierung		Vollständig digital mit visueller Aufforderung in klaren Meldungen		
Digitaler Filter		IIR-Tiefpassfilter		
Nullführung		Wählbar von ± 2% bis ± 100% Vollbereich		
Versorgungsspannung		5 bis 24VDC, 4.8, 9.6, 12 und 24V-Batterien (max. 2,5 VA) EIN/AUS-		
Varianten	**AC**	AC-Steckernetzteil: 110/240VAC 50/60Hz auf 12VDC 1,5A Ausgang	AC Line Cord: 110/240VAC 50/60Hz in 12VDC 1.5A out	
	DC		DC: 5 to 24VDC (2.5 VA max)	
	Batterie	4 x AA-Batterien (G-Version oder mit M6001-Zubehör)		
Gehäusematerialien		Harzlegierung	Harzlegierung	Edelstahl
Verpackungsgewichte		Schalttaffel-Anzeige: 0,25 kg (9 oz), Vollgehäuse: 0,42 kg (14,8 oz)	3.8kg/ 8.4lbs	5.5kg/ 12.1lbs
Optische Datenkommunikation		rinLINK - magnetisch gekoppelte Infrarot-Kommunikation, Konvertierungskabel für USB verfügbar		
Firmware-Anwendungen		**K301**	**K304**	**K306**
Eingänge/Ausgänge		-	2 isolierte Eingänge	
		-	2 isolierte, Smart FET-Ausgänge (insgesamt 400 mA bei 50 VDC)	
Serielle Ausgänge		-	2 x RS232 Automatische Übertragung, Netzwerk- oder Druckerausgänge.Übertragungsrate: 2400-115200 Baud	
Batteriegepufferte Uhrzeit- und Kalenderfunktion		-	Mindestens 10 Jahre Batterielebensdauer	
Schaltpunkte		-	8 (Grundlegend)	8 (Fortgeschrittene)
Datenspeicherung		-	Alibi WELMEC 7.2 DSD	
			-	CSV-Protokoll
Funktions-Tasten		in/Aus/Zero/Tara/Auswahl plus drei zuweisbare Funktionstasten		
Andere		manuelles Halten, Tierhaltungsfilterung, x10-Modus HiRes, Linearisierung		
		-	Benutzerdefiniertes Drucken, Summieren, Zählen, Kontrollwägen, Spitzenwert-Halten, medizinische filterung, Mimik-/Fernanzeige, erweiterte Einstellmöglichkeiten einschließlich verriegelter Ausgänge, mV/V-Kalibrierung, Ringnetzwerk (rinCMD), automatische Tara	
Zubehörkarten				
Kommunikationskarten		RS485, RS232, Stromschleife		
Erweiterungskarten		Ethernet IP, Profinet, Modbus TCP, EtherCat, Wi-Fi/Bluetooth		
		-		0..10V, isolierter 16 Bit Ausgang Analoger Ausgang 4-20mA

Technische Daten können jederzeit ohne Vorankündigung geändert werden.

C350 Gehäuse aus Kunstharzlegierung

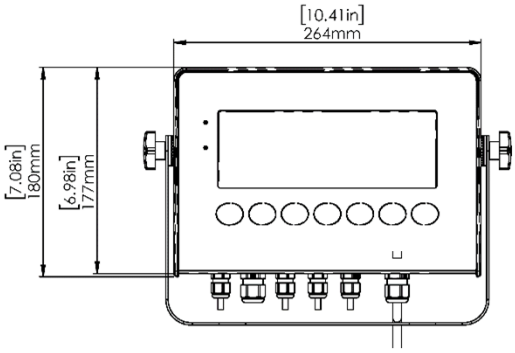

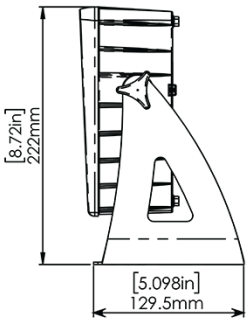

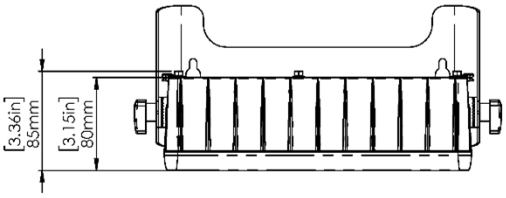

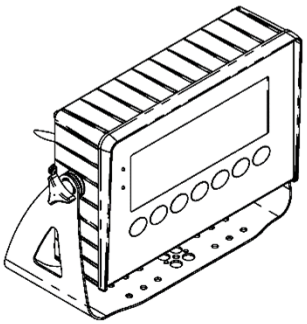

C357 Gehäuse aus Edelstahl

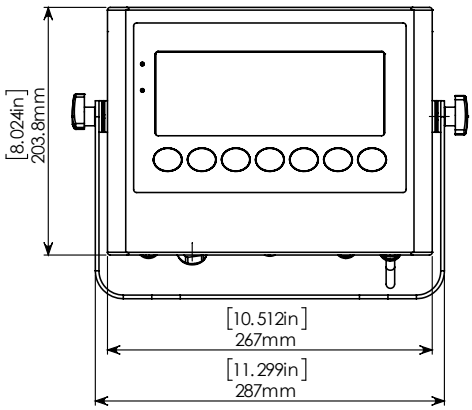

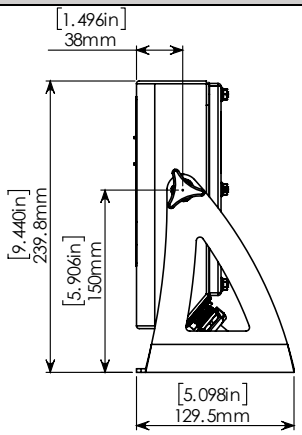

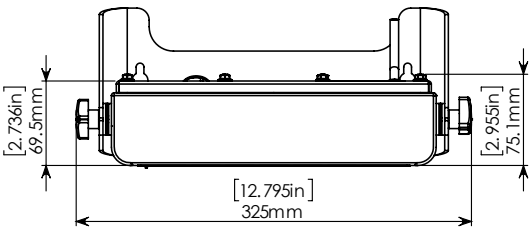

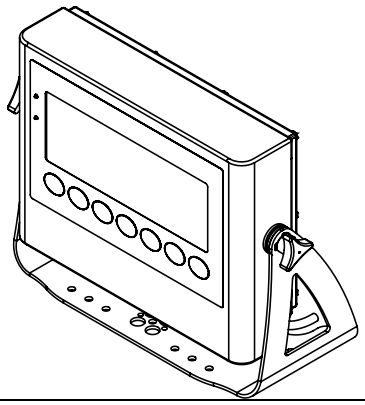

Spezifikationen können sich ohne Vorankündigung ändern, um Verbesserungen vorzunehmen. Die Illustrationen dienen nur zur Orientierung und es können Unterschiede zwischen den Produkten auftreten.